Разрез 1-1

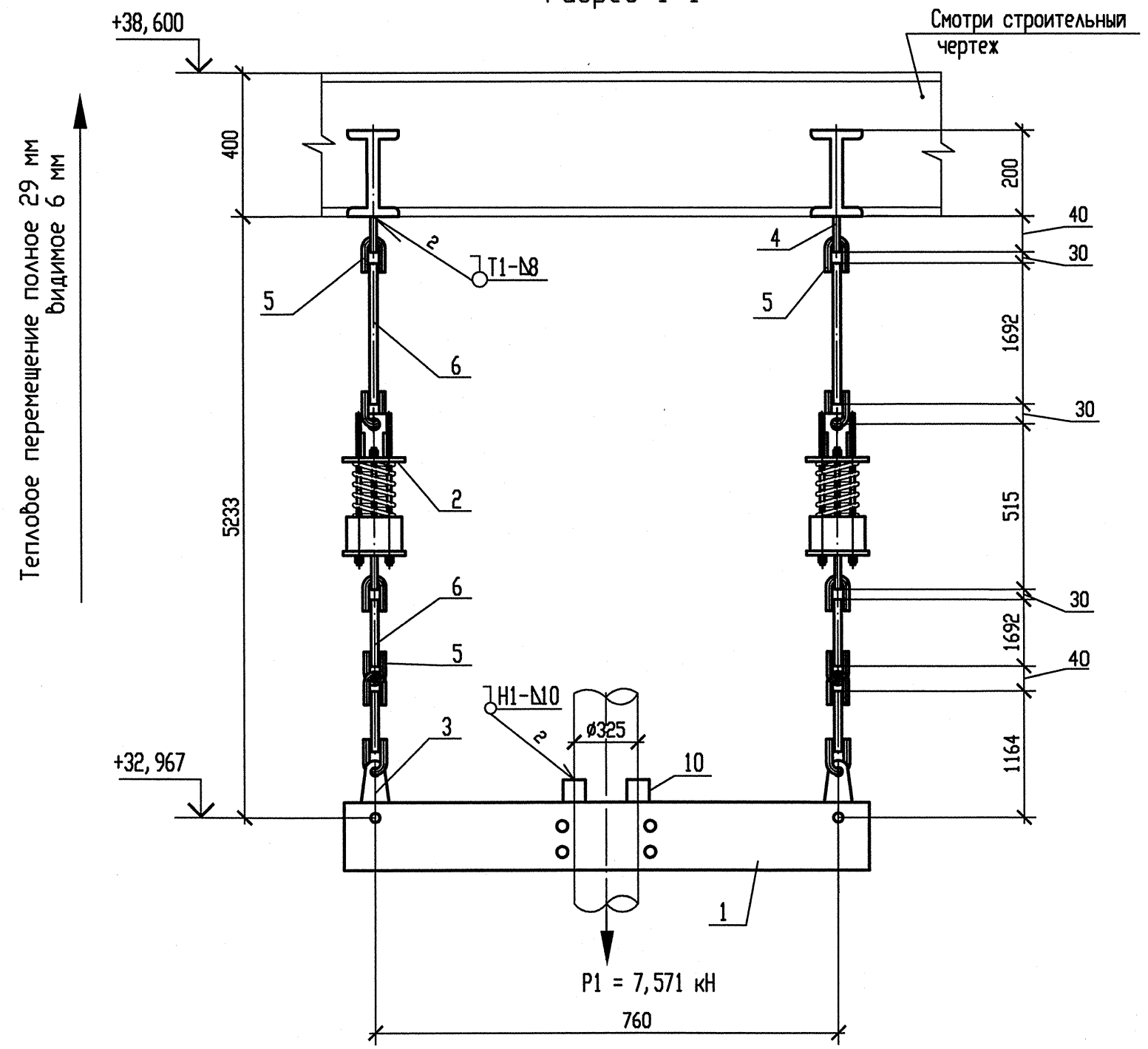

Разрез 2-2

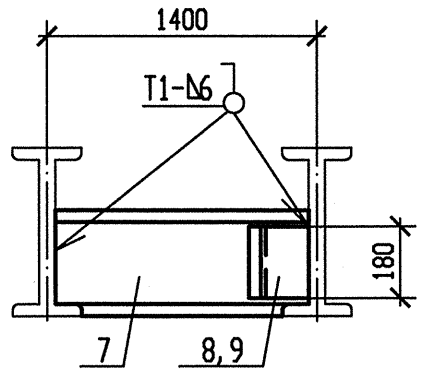

Схема расположения опоры

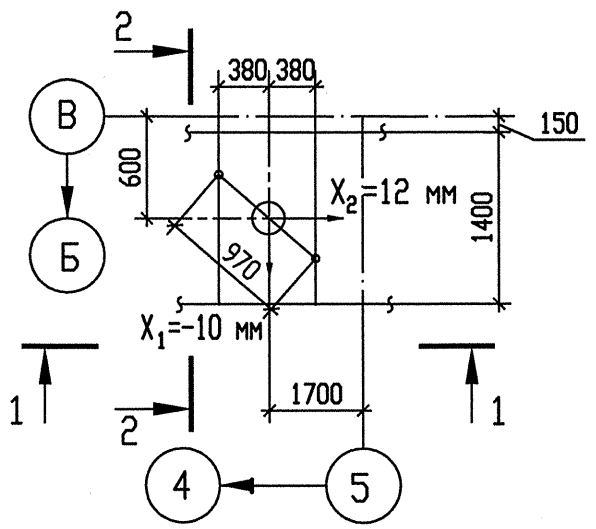

Спецификация деталей

Поз.	Обозначение	Наименование	Кол.	Материал	Масса, кг ед.	Масса, кг общ.	Примечание
1	290СТ 108.275.56-80	Блок хомутовый	1	Сборный	66,368	66,368	
2	160СТ 108.275.58-80	Блок пружинный	2	Сборный	21,2012	42,4024	
3	090СТ 108.632.02-80	Тяга с серьгой	2	Сборный	10,12	20,24	См. т. т. п. 5
4	020СТ 108.367.37-80	Проушина	2	Ст3сп5-св ГОСТ14637-89	0,31	0,62	
5	030СТ 108.643.01-80	Ушко	10	20 ГОСТ 1050-88	0,28	2,8	
6	ГОСТ 2590-2006	Круг В16 l=1750	4	20 ГОСТ 1050-88	2,761	11,044	См. т. т. п. 6
7	ГОСТ 8239-89	Двутавр 20 l=1400	2	Ст3сп5-св ГОСТ535-2005	29,4	58,8	
8	ГОСТ 19903-74	Лист Б-ПН-10 180х180	1	Ст3пс5-св ГОСТ 14637-89	2,5434	2,5434	
9	ГОСТ 19903-74	Лист Б-ПН-10 180х220	1	Ст3пс5-св ГОСТ 14637-89	3,1086	3,1086	
10	260СТ108.386.01-80	Упор 325	2	20 ТУ 14-3Р-55-2001	1,37	2,74	
	ГОСТ 2246-70	Проволока		Св-08Г2С		-	
	ГОСТ 9467-75	Электроды		УОНИИ 13/45		-	
				Итого:		210,6664	

1 Привязку опоры смотри чертеж R3.RN21.3010.012.01.00.001.
2 Сварку производить по ГОСТ 5264-80.
3 Сварка тяги с ушком смотри ОСТ 108.632.02-80.
4 Отметка трубопровода подлежит уточнению в соответствии с уклоном трубопровода.
5 Деталь поз. 6 обрезать на монтаже до размеров, указанных на чертеже, с уточнением по месту.
6 P1 – нагрузка, равная весу трубы с водой и изоляцией.
7 Изготовить один комплект.

Опора	Характеристика пружины: табличные данные: Доп. раб. нагрузка Pmax, кН	Прогиб при Pmax λmax, мм	Высота пружины в св. сост Ho, мм	при установке: Высота пружины Нмонт, мм	Нагрузка на пружину Рмонт, кН	в раб. состоянии: Высота пружины Hраб, мм	Нагрузка на пружину Pраб, кН	в хол. состоянии: Высота пружины Hхол, мм	Нагрузка на пружину Pхол, кН
3RN23Y05	8	140	327	232	5,418	261	3,786	255	4,133

АРХИВНЫЙ ЭКЗЕМПЛЯР

Изм	N уч.	Лист	N докум	Подп.	Дата
1	-	Зам.	538-12	-	-
Инженер Зк.		Терентьева			08.09
Пров. инж. Зк.		Огнева			08.09
Пров. вед. инж.		Пантюшина			08.09
И. о. нач. гр.		Филатов			08.09
Н. контр.		Краснояров			08.09

Инв. N подл. R3.00262.1.0.12
Лист 88

R3.RN21.3012.012.01.00.037

Ростовская АЭС Блок 3

Главный корпус
Машинное отделение (ДО, ЗЗТУ)
Конденсатопроводы из ПВД-6 в деаэратор

Стадия	Лист	Листов
Р	1	1

Подвеска пружинная
3RN23Y05

ОАО "НИАЭП"
2012

Взам. инв. N | Подп. и дата | Инв. N подл. R3.00262.1.0.12

Формат А4х3